AVK KEIL-OVALSCHIEBER MIT PE-ROHRSTUTZEN, PE 100, PN 10

Für Gas, SDR 11 PE-Rohre, NBR-Keil, CTC

36/90-170

AVK Schieber sind in jeder Hinsicht für hohe Sicherheit ausgelegt - wesentliche Bauteile sind lückenlos rückverfolgbar. Der vollvulkanisierte Keil besteht aus AVK-eigenem öl- und gasbeständigem NBR-Gummi. Die hohe Formfestigkeit des Gummis, die zweifache Vulkanisierung und die stabile Keilkonstruktion gewährleisten eine hohe Lebensdauer. Die dreifach abgesicherte, unter Druck austauschbare Spindelabdichtung, die stabile Spindel und der vollständige Korrosionsschutz sind Garanten für hohe Zuverlässigkeit.

Produktbeschreibung:
AVK Keil-Ovalschieber mit PE-Rohrstutzen für Gas bis max. 20°C

Standards:
- Konstruiert nach EN 13774

Test/Zulassungen:
- Hydraulische Tests nach DIN 3230-5, PG 3 und EN 13774 Klasse 2
- Zulassung nach DIN-DVGW Zertifikat NG-4313BO0281
- Zulassung nach DVGW EC Zertifikat CE-0085BO0317

Produkteigenschaften:
- Feste, integrierte Keilmutter verhindert Vibrationen und sorgt für eine hohe Lebensdauer
- Vollvulkanisierter Keil mit Führungsschienen, integrierten Keilschuhen und einer großen konischen Spindelöffnung
- Edelstahlspindel mit Keilanschlag und gerolltem Gewinde für hohe Festigkeit
- 360 Grad-Druckring zur Fixierung der Spindel und für niedrige Drehmomente im freien Lauf
- Dreifach abgesicherte Dichtung mit einem NBR-Abstreifer und vier O-Ringen aus NBR in einen unter Druck auswechselbaren Gleitlager aus entzinkungsfreiem Messing. Eine Lippendichtung ist die Hauptdichtung zum Medium
- Runde, versenkte Haubendichtung aus NBR-Gummi
- Versenkte und abgedichtete Gehäuseschrauben aus Edelstahl, umgeben von der Haubendichtung
- Voller Durchgang
- Geringes Drehmoment
- Epoxy-Beschichtung nach DIN 30677-2 und AVK-Richtlinien
- Am gerillten Zapfenende ist ein PE-Standardrohr aufgepresst, durch einen klemmring aus stahl gesichert und einem Kunststoffschrumpfschlauch abgedichtet. Díe schraubenlosen PE-Stutzen mit voller Nennweite sind zugfest und weisen eine höhere Stabilität auf als die PE-Rohrleitung selbst. Die PE-Rohrstutzen erlauben das direkte Anschweißen von PE-Rohrleitungen für eine schnelle und sichere Montage. HINWEIS: Die maximale Betriebstemperatur von 20°C ist festgesetzt auf Basis der ISO9080 Standzeitforderung für PE-Rohre. Bei einer höheren Temperatur müssen Sie von einer Reduzierung des Lebenszyklusses der PE-Rohre ausgehen. Bitte wenden Sie sich an den örtlichen Rohrhersteller für mehr Informationen.

Zubehör:
Spindelschoner, Handrad, Einbaugarnitur, Straßenkappe und Flanschadapter.

Expect... AVK

Änderungen im Zuge der kontinuierlichen Weiterentwicklung unseres Produktprogramms vorbehalten.

COPYRIGHT©AVK GROUP 2018

AVK KEIL-OVALSCHIEBER MIT PE-ROHRSTUTZEN, PE 100, PN 10 — 36/90-170

Für Gas, SDR 11 PE-Rohre, NBR-Keil, CTC

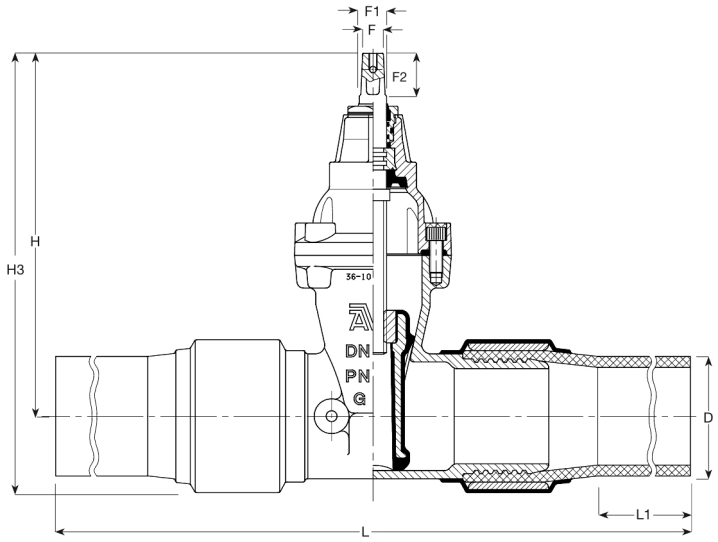

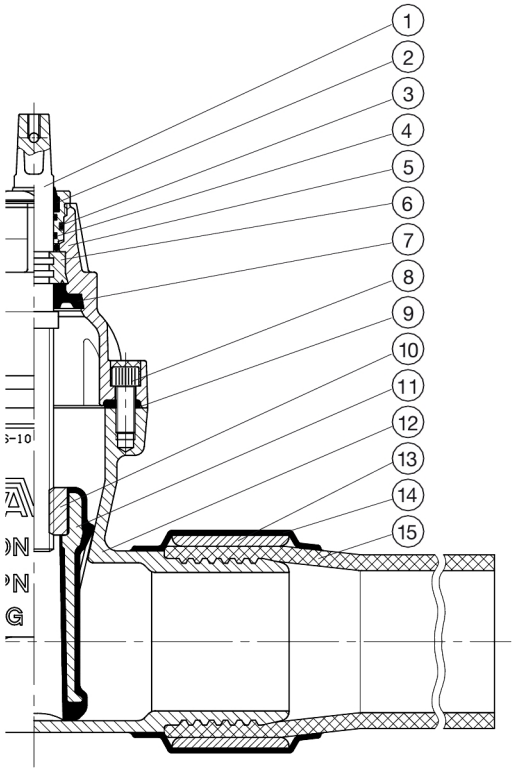

Teileliste:

1.	Spindel	Edelstahl 1.4104 (430F)	9.	Haubendichtung	NBR
2.	Abstreifer	NBR	10.	Keilmutter	Entzinkungsfreies Messing CW626N
3.	Spindeldichtmutter	Entzinkungsfreies Messing CW602N	11.	Keil	Duktilguss, mit NBR vulkanisiert
4.	O-Ring	NBR	12.	Gehäuse	Duktilguss GJS-400-15 (GGG-40)
5.	Haube	Duktilguss GJS-400-15 (GGG-40)	13.	Hülse	C-Stahl
6.	Kammring	Entzinkungsfreies Messing CW602N	14.	Schrumpfschlauch	Kunststoff
7.	Lippendichtung	NBR	15.	Rohrstutzen	PE
8.	Gehäuseschrauben	Edelstahl A2, mit Heißkleber versiegelt			

Komponenten können durch gleich- oder höherwertige Materialien ersetzt werden.

Art. Nr. und Maße

AVK Art. Nr.	DN	D	H	H3	L	L1	F	F1	F2	Theoretisches
	mm	mm	mm	mm	mm	mm	mm	mm	mm	Gewicht / kg
36-090-90-703037	80	90	297	351	900	255	17	20	34	20
36-110-90-703037	100	110	334	401	900	265	19	22	38	27
36-125-90-703037	125	125	376	452	900	300	19	22	38	39
36-160-90-703037	150	160	448	545	1110	265	19	22	38	52
36-180-90-703037	150	180	448	550	1110	265	19	22	38	58
36-200-90-703037	200	200	562	677	1110	300	24	27	42	88
36-225-90-703037	200	225	562	696	1110	265	24	27	42	91
36-250-90-703037	250	250	664	810	1350	270	27	31	47	118
36-280-90-703037	250	280	664	823	1350	365	27	31	47	126
36-315-90-703037	300	315	740	924	1350	265	27	31	47	140
36-355-90-703037	300	355	740	961	1525	355	27	31	47	270
36-400-90-703037	400	400	912	1165	1660	355	32	37	55	376